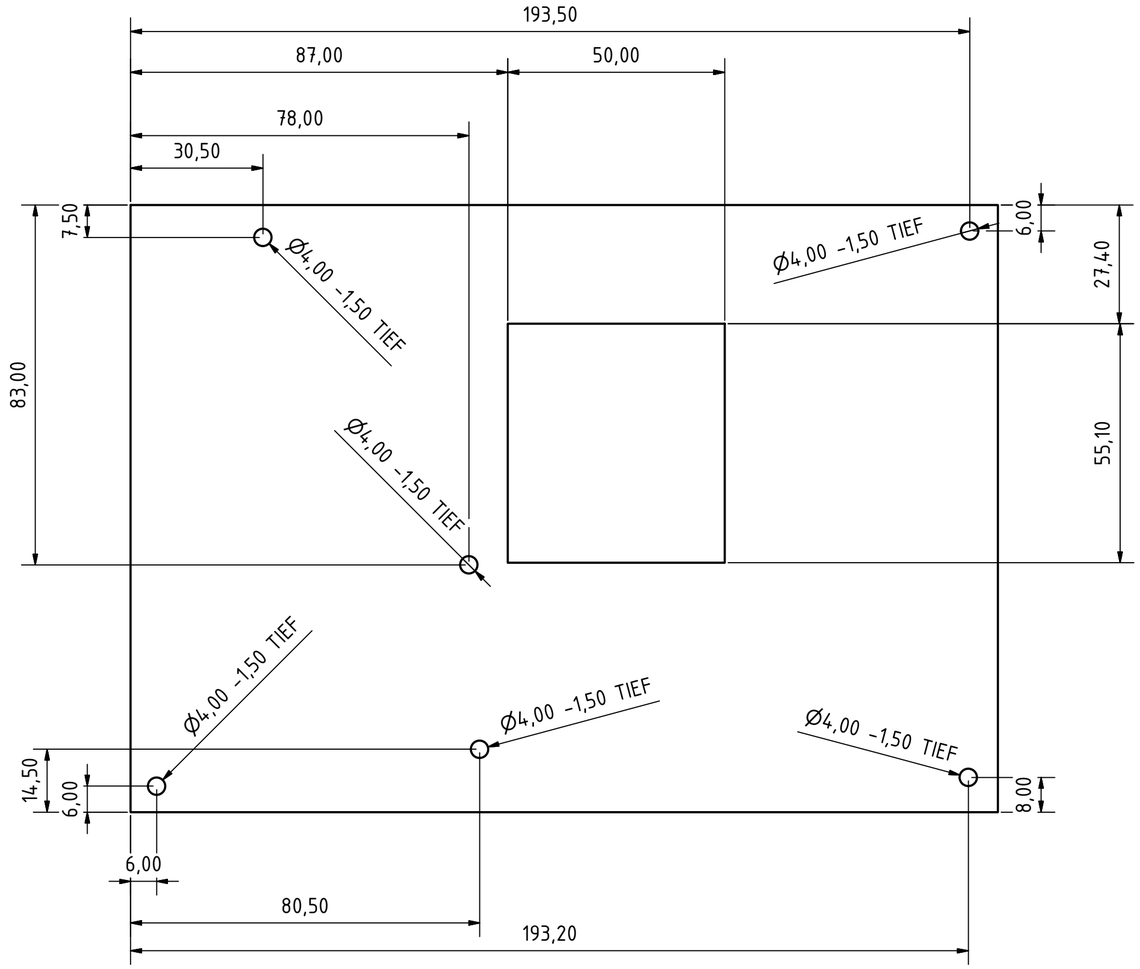


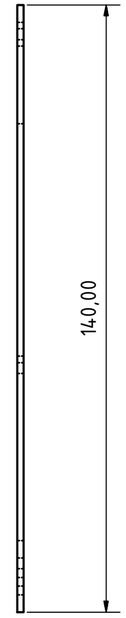


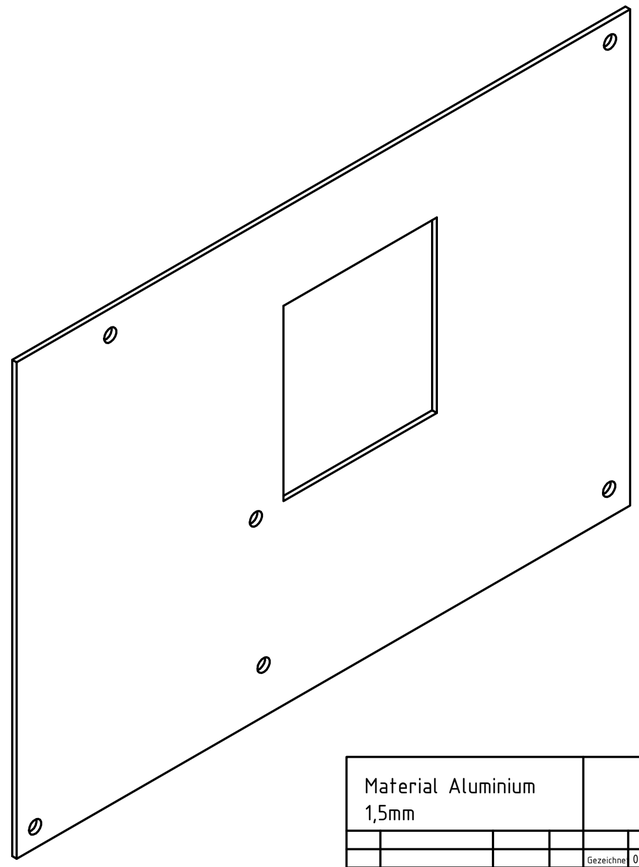

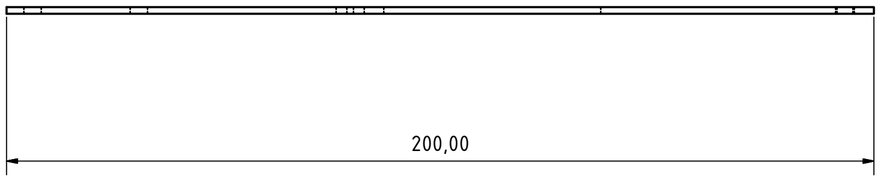


| | | | | | | |
|---|---|---|---|---|---|---|
| Material Aluminium 1,5mm | | | | | | |
| | | | | | Datum | Name |
| | | | | Gezeichnet | 05.03.2015 | zechnerf |
| | | | | Kontrolliert | | |
| | | | | Norm | | |
| Status | Änderungen | Datum | Name | | Alu-Plate2 | 1 A2 |